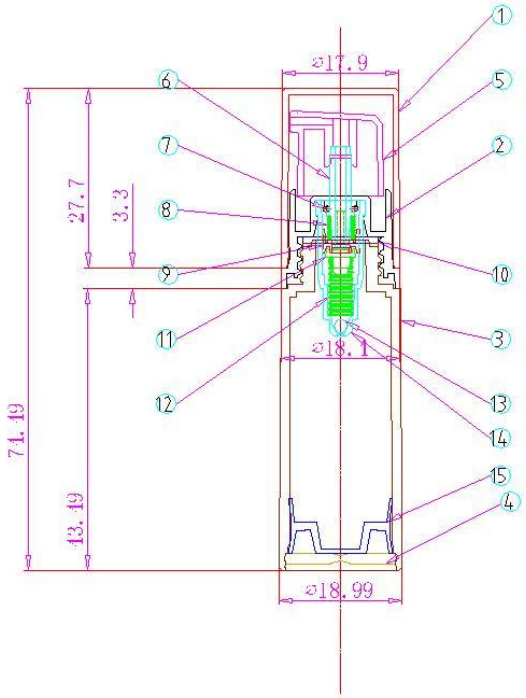

WEIGHT: 7.78G

序号	文件名称	产品名称	数量	规格及材质	备注
15		PISTON		LDPE	
14		HOUSING		POM	
13		BALL		GLASS	
12		SPRING		STAINLESS STEEL	
11		PISTON SEAT		HDPE	
10		GASKET		RUBBER	
9		SPRING		STAINLESS STEEL	
8		PISTON		LDPE	
7		"O" CIRCLE		RUBBER	
6		PUSH STEM		POM	
5		ACTUATOR		PP	
4		DISC		PP	
3		BOTTLE		PP	
2		SCREW COLLAR		PP	
1		OVERCAP		PP	

标记	处数	更改文件号	签名	年、月、日

设计			标准化	
校对			审定	
审核			批准	
工艺				

图样标记	数量	重量	比例
			1:1
共 张	第 张		

QLA-D 5ML

借(通)件登记

旧底图总号

底图总号

签字

日期