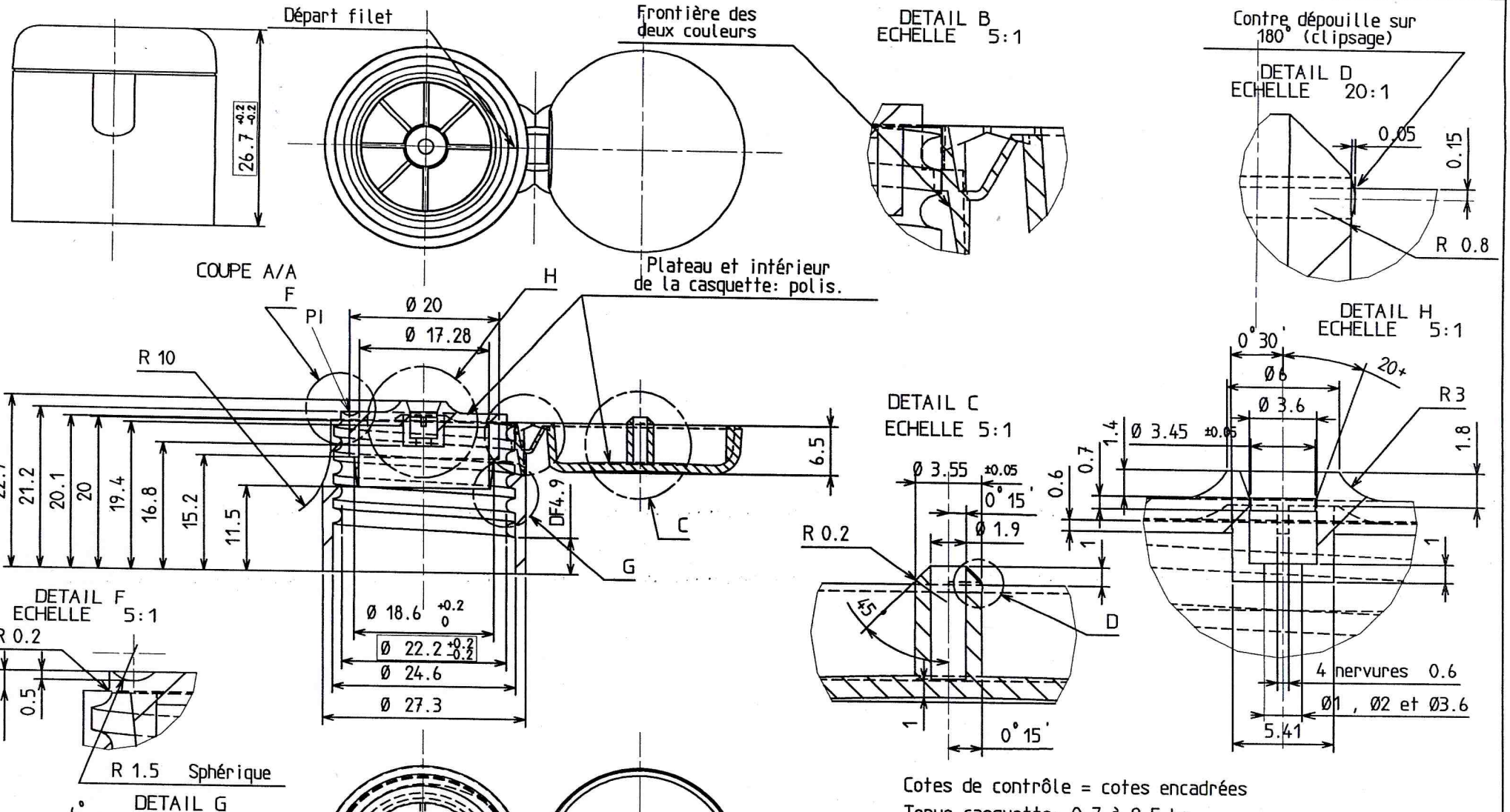

Cotes de contrôle = cotes encadrées

Tenue casquette: 0.7 à 2.5 kg.

Date	Indice	Modifications	Nom	Visa
14/02/08	C	Création de la version 3 (passage produit de 1 mm)	M.L	S.G
10/05/07	B	Correction des crans anti-rotation.	M.L	S.G
10/12/04	A	Réalisation d'un plan de contrôle.	M.L	

Ce plan est la propriété de la société ROSE et ne peut être ni communiqué, ni reproduit sans son autorisation.

Désignation: CAPSULE SERVICE BI-COLOR 24/410 Ø1, Ø2 et Ø3.6				Client
Tolérances générales: + / - 0.2	Echelle: 2/1	Matière: PP	Poids	Plan N°: RMD 036 B
Dépouilles générales: 0°30'		Dessiné par: MOULINDUSTRIE	Visa	Date: 30/03/04

018704